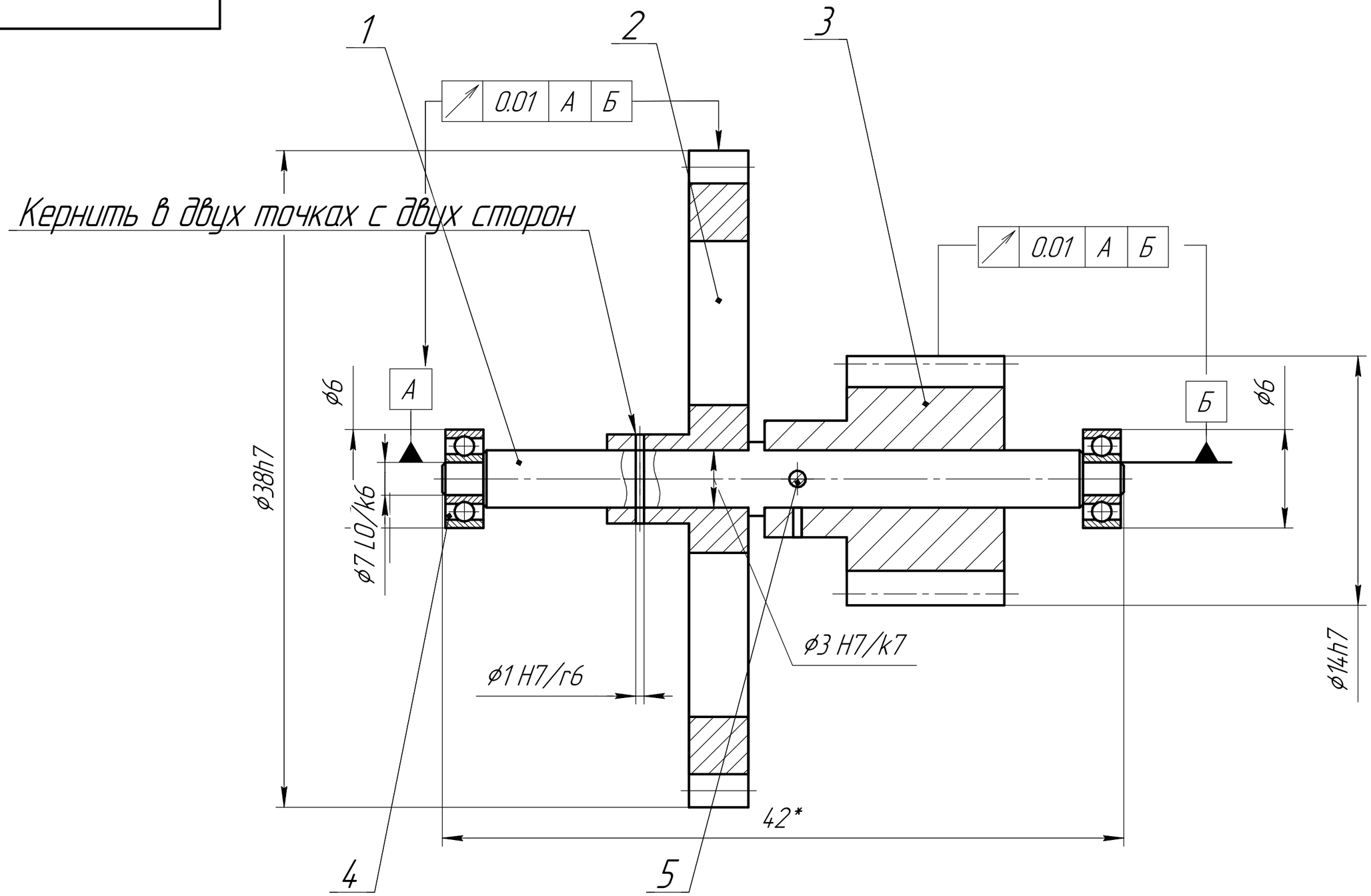

1. Колеса посадить до упора
2. Отверстия под штифты поз. 5 сверлить совместно с деталями поз. 2, 3
* Размеры для справок

Изм.	Лист	№ докум.	Подп.	Дата	Вал в сборе	Лит.	Масса	Масштаб
Разраб.		Рабаданов						4:1
Пров.		Михайловская				Лист	Листов 1	
Т.контр.								
Н.контр.								
Утв.								

Перв. примен. | Справ. № | Подп. и дата | Инв. № дубл. | Взам. инв. № | Подп. и дата | Инв. № подл.

Копировал Формат А3